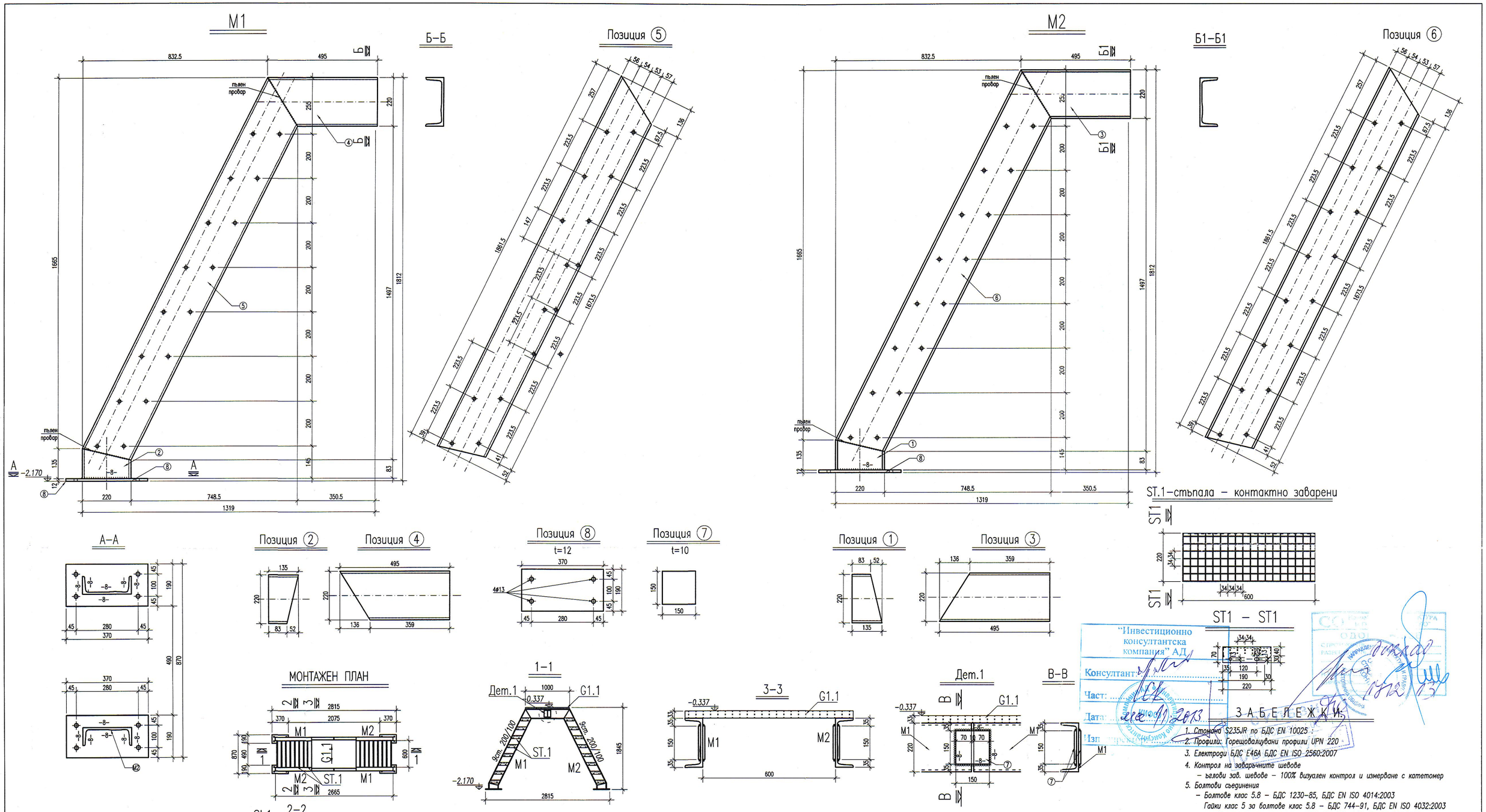

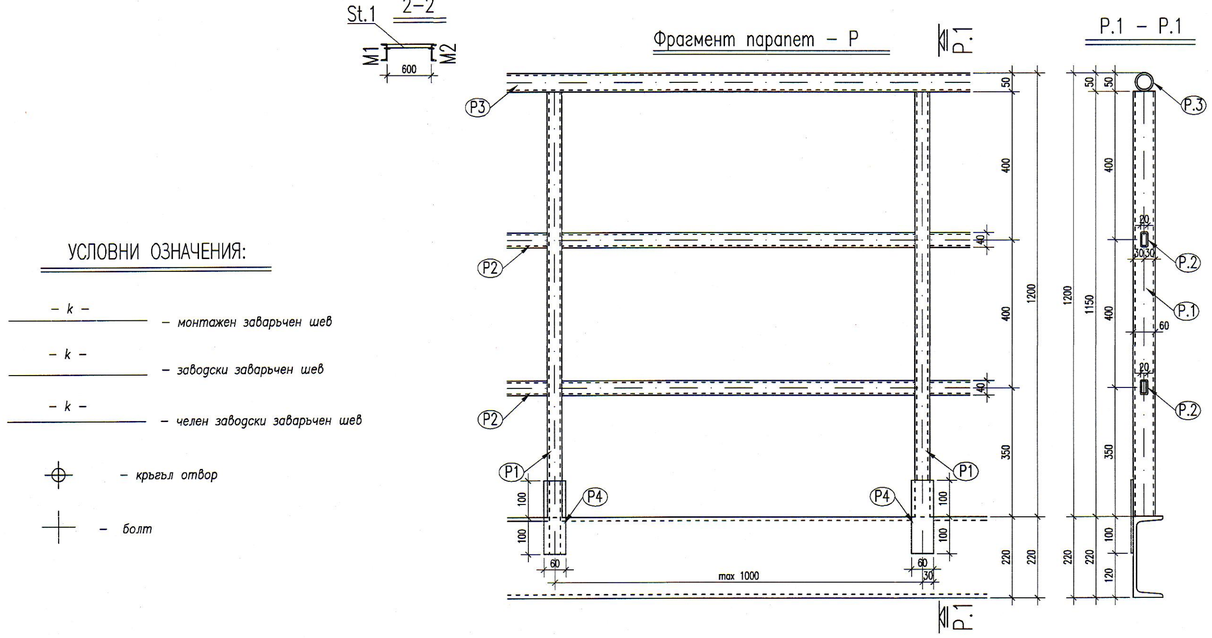

УСЛОВНИ ОЗНАЧЕНИЯ:

- k – монтажен заварьчен шев
- k – заводски заварьчен шев
- k – челен заводски заварьчен шев
- крьгъл отвор
- болт

	Поз.	Наименование	Дължина (mm)	Материал	Брой	Тегло за ед. дълж. (kg/m)	Тегло Единично (kg)	Тегло Общо (kg)
M1	Брой 2 Тегло–Общо 162.38kg							
	2	[UPN 220	135	S 235 JR	1	29.253	3.95	3.95
	4	[UPN 220	495	S 235 JR	1	29.253	14.48	14.48
	5	[UPN 220	1862	S 235 JR	1	29.253	54.46	54.46
	7	⌭ 150x10	150	S 235 JR	1		1.77	1.77
	8	⌭ 190x12	370	S 235 JR	1		6.53	6.53
								81.19
M2	Брой 2 Тегло–Общо 162.38kg							
	1	[UPN 220	135	S 235 JR	1	29.253	3.95	3.95
	3	[UPN 220	495	S 235 JR	1	29.253	14.48	14.48
	6	[UPN 220	1862	S 235 JR	1	29.253	54.46	54.46
	7	⌭ 150x10	150	S 235 JR	1		1.77	1.77
	8	⌭ 190x12	370	S 235 JR	1		6.53	6.53
								81.19
Площадка	Брой 1 Тегло–Общо 36.40kg							
	G1.1	XP 440–33/33–3	0.7m2	S 235 JR	1		36.40	36.40
								36.40
St.1	Брой 16 Тегло–Общо 100.00kg							
		стъпала – контактно заварени	220/600	S 235 JR	1		6.25	6.25
		Болтов комплект M12 клас 5.8	35	S 235 JR	2			
								6.25
P	Брой 1 Тегло–Общо 76.12kg							
	P1	□ 60x40x4.0	1150	S 235 JR	6	5.80	6.69	40.16
	P2	□ 40x20x2	4720	S 235 JR	1	1.80	8.50	8.50
	P3	○ ø50	4720	S 235 JR	1	5.10	24.07	24.07
	P4	⌭ 6x60	200	S 235 JR	6		0.57	3.39
								76.12

Тегло–Общо за една стълба: 537kg
Тегло–Общо за 3бр. стълби: 1611kg

ЗАБЕЛЕЖКИ:

1. Стомана S235JR по БДС EN 10025 :
2. Профили: Горещовалцувани профили UPN 220
3. Електроди БДС E46A БДС EN ISO 2560:2007
4. Контрол на заварьчните шевове
   – ъглови зав. шевове – 100% визуален контрол и измерване с катетомер
5. Болтови съединения
   – Болтове клас 5.8 – БДС 1230–85, БДС EN ISO 4014:2003
   Гайки клас 5 за болтове клас 5.8 – БДС 744–91, БДС EN ISO 4032:2003
   Шайби за болтове клас 5.8 – БДС 206–78, БДС EN ISO 887:2003
6. Да се спазва "ПИПСМР – стоманени конструкции".
7. Да се направи пълен входящ контрол в лицензирана лаборатория на всички материали за доказване на предвидените показатели.
8. Всички размери са в "mm"

"Инвестиционно консултантска компания" АД
Консултант:
Част:
Дата: 11.2013
Изп. директор:

КАМАРА НА ИНЖЕНЕРИТЕ В ИНВЕСТИЦИОННОТО ПРОЕКТИРАНЕ
Регистрационен № 0727
инж. АТАНАС КРУМОВ
КИИП
ТЕХНИЧЕСКИ КОНТРОЛ - част КОНСТРУКТИВНА

КАМАРА НА ИНЖЕНЕРИТЕ В ИНВЕСТИЦИОННОТО ПРОЕКТИРАНЕ
Регистрационен № 00071
инж. АНГЕЛ ЯМБОЛИЕВ
КИИП
СК
ПЪЛНА ПРОЕКТАНТСКА ПРАВОСПОСОБНОСТ

ТИА ИНЖЕНЕРИНГ ООД
София 1505, ул. „Драговица" №8, ет.4, ап.9
тел. +359 02 489 12 26; fax:+359 02 944 76 53
e-mail: tia_eng@abv.bg

ВЪЗЛОЖИТЕЛ:	СТОЛИЧНА ОБЩИНА ЧРЕЗ КОНЦЕСИОНЕР „СОФИЙСКА ВОДА" АД		
ОБЕКТ:	Рехабилитация на резервоар Под Симеоново за включване към водоснабдителната мрежа на гр. София в експлоатационен режим		
ПОДОБЕКТ:	ВОДНИ И СУХА КАМЕРИ		
ЧЕРТЕЖ:	СТЪЛБЩЕ №1 - КМД		
ПРОЕКТАНТИ:	инж. А. Ямболиев	ЧАСТ:	КОНСТРУКТИВНА
	инж. А. Младенова	ФАЗА:	ТП
ВЪЗЛОЖИТЕЛ:	инж. Т. Антова	ДАТА:	08.2013
МАЩАБ:	1:10	Чертеж N:	TE-W113-TP-128-00